www.palis.eu
www.palis.cz

NÁVOD K MONTÁŽI PALISgym MODEL 01 125/140

Rozbalte stavebnici a zkontrolujte její úplnost.
Stavebnice PALISgym MODEL 01 obsahuje tyto komponenty:
A-4 ks sloupek 70 x 70 x 2226 mm / 70 x 70 x 2400 mm (dle typu)
B-1 ks podesta
C-2 ks zábradlí velké
D- 4 ks kotevní prvek
E-1 ks skluzavka
F-2ks horní svlak 70 x 40 x 1220 mm
G-1 ks ráhno 70 x 40 x 2240 mm
H-3 ks díl pískoviště 18 x 95 x 1256 mm
I- 1ks díl pískoviště 18 x 95 x 2240 mm
J-4 ks díl pískoviště 18 x 95 x 1220 mm
K-2 ks horní svlak 70 x 40 x 1220 mm
L-2 ks středový sloupek 70 x 70 x 1066 mm
M- 2 ks zábradlí malé
N- 1 ks žebřík
O- 2 ks krycí prkno podesty 18 x 95 x 1220 mm
P- 2 ks madlo plastové
Spojovací materiál
Na rovnou plochu na dřevěné podklady položte sloupky **A** podle obrázku **1.** a **2.**
Ke sloupkům připevněte velká zábradlí **C**.
Ve sloupku je již zalisovaná matice M8.
Šroub M 8 x 115mm s krytkami a podložkami sestavte přesně dle obrázku **3,** jinak hrozí při necitlivém utažení rozlomení plastového dílu krytky.
Stejným způsobem připevněte ráhno **G.**
Pomocí vrutů 5 x 90 mm připevněte horní svlaky **F** tak, aby vruty neprocházeli předvrtaným kolmým otvorem ve sloupku.
Vruty 4,5 x 50 mm přišroubujte spodní díly pískoviště **H** a **I.** U dílu **I** dbejte toho, aby vyvrtané otvory v ráhnu **G** se shodovali s vyvrtanými otvory pro zavěšení lana a provazového žebříku.
Kompletní boční díl sestavený podle obrázku **1** otočte a namontujte podestu **B** a druhý boční díl podle obrázku **4.**
Vruty 4,5 x 50 mm přišroubujte spodní díly pískoviště **J** a šroubovou sestavou podle obrázku **3** přišroubujte horní svlaky **K** a středové sloupky **L.**
Hotový korpus postavte podle obrázku **5.**
Vruty 5 x 90 mm přišroubujte malá zábradlí **M** a žebřík **N,** madla **P** připevněte ve výšce 530 mm v pozici od podesty k hornímu otvoru madla podle obrázku **6.**
Vruty 5 x 50 mm přišroubujte krycí prkna podesty.
Do předvrtaných otvorů ráhna **G** a spodního dílu pískoviště **I** připevněte šplhací lano a provazový žebřík dle obrázku **6.**
Na závěr přišroubujte skluzavku dvěma vruty 4 x 30 mm opatřenými bílými plastovými podložkami k podestě.

Dopadová plocha PG01 125

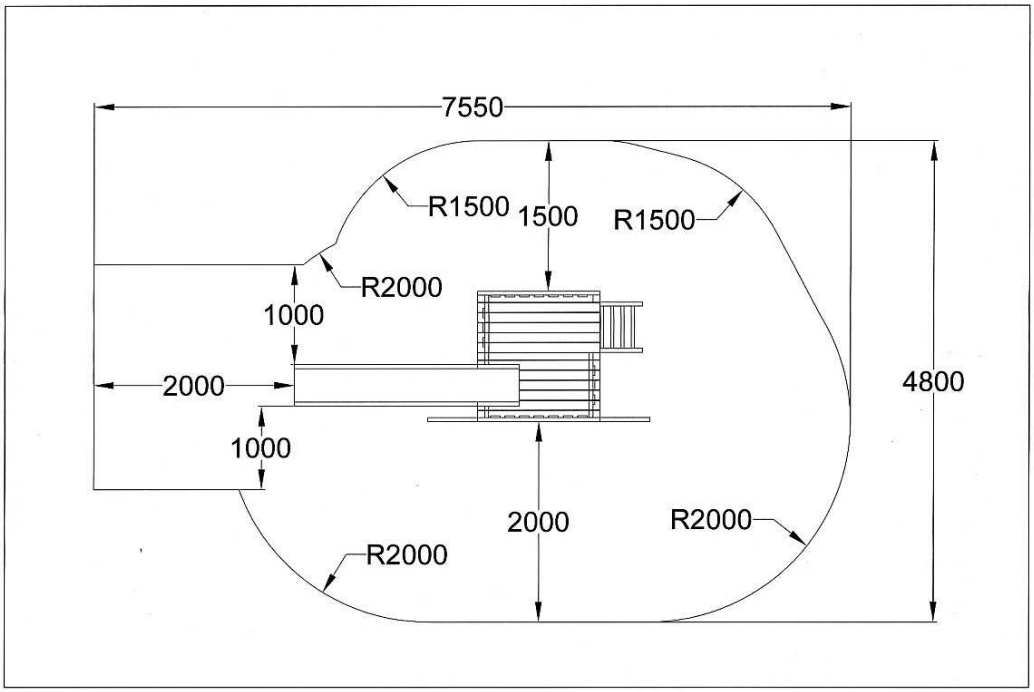

Dopadová plocha PG01 140

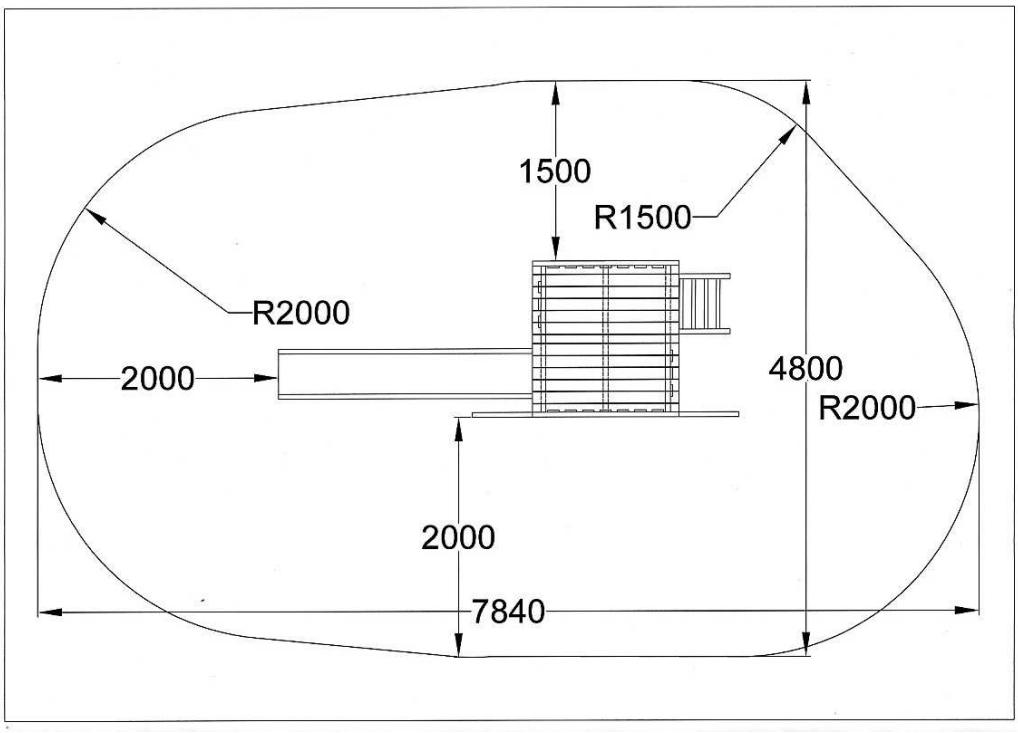

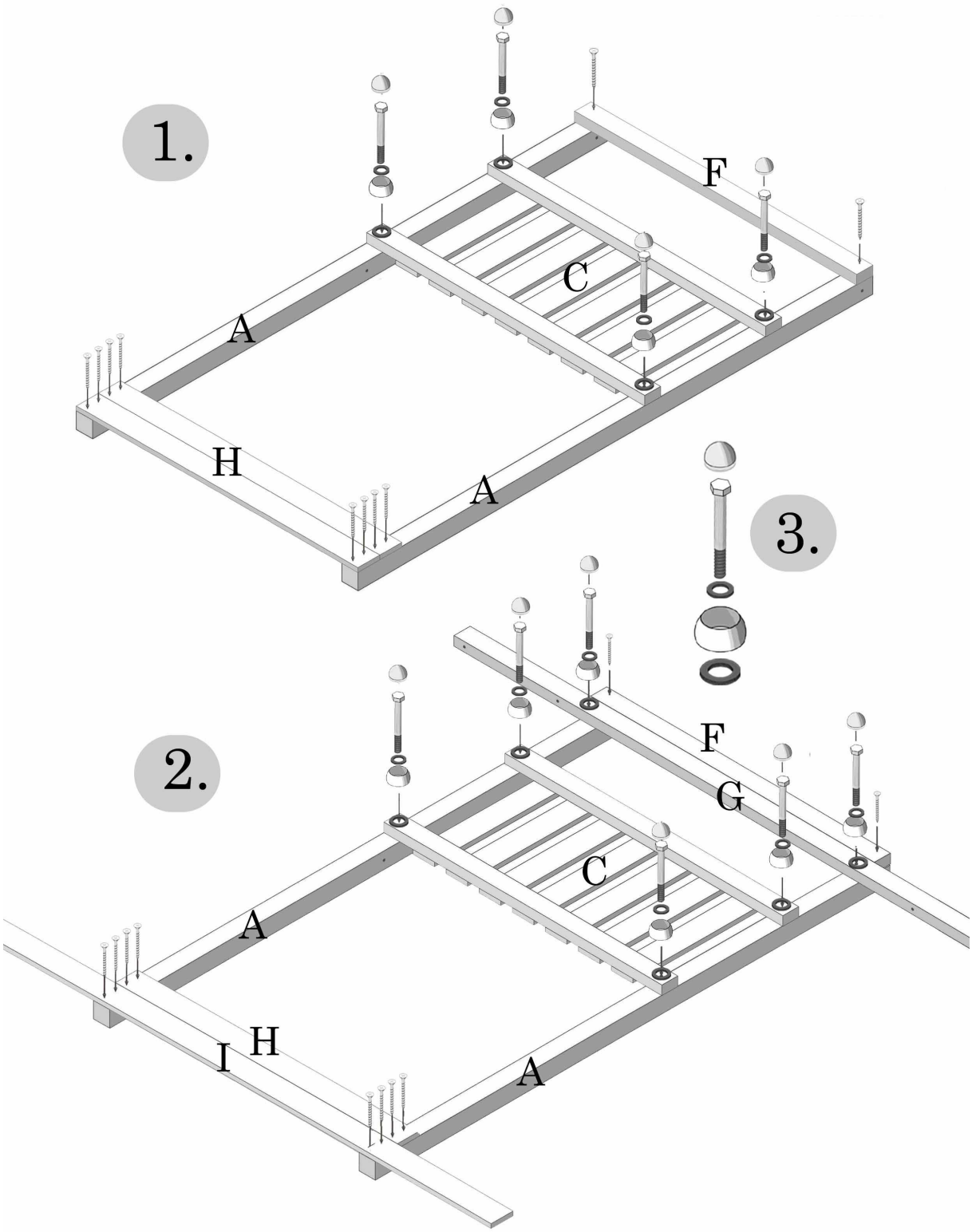
1.
F
C
A
H
A
3.
2.
F
G
C
A
H
I
A

4.

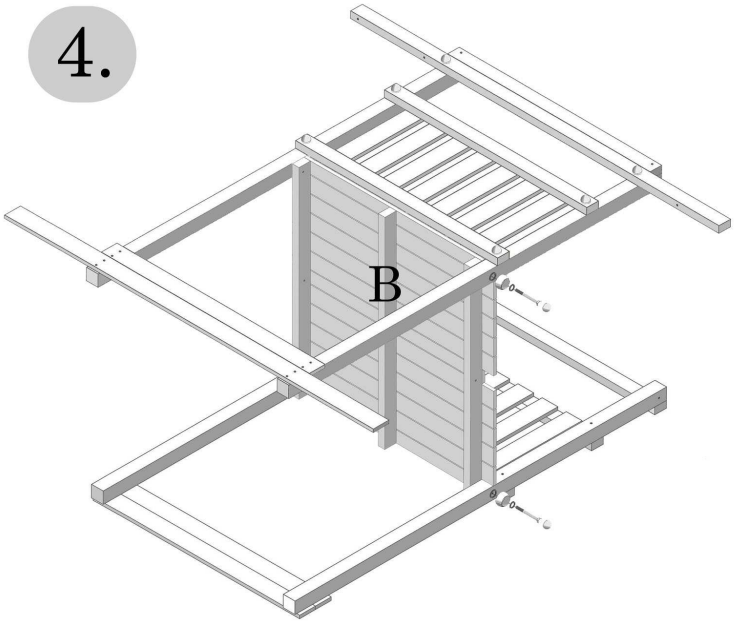

5.

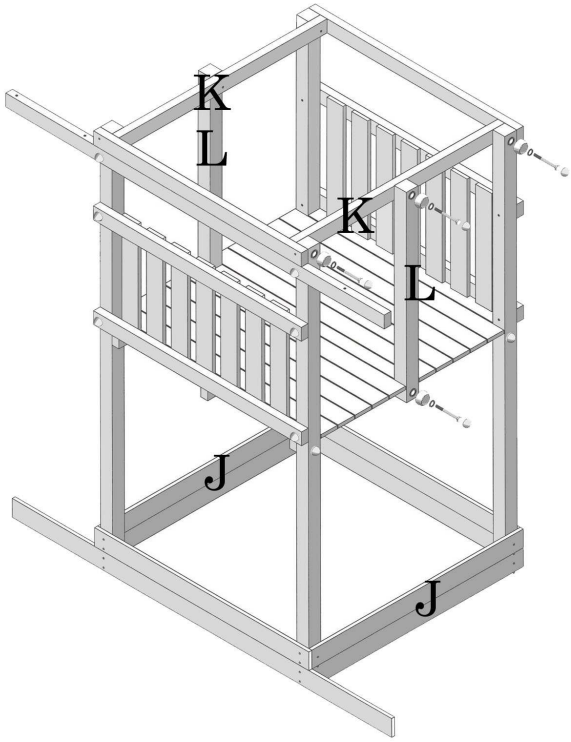

6.

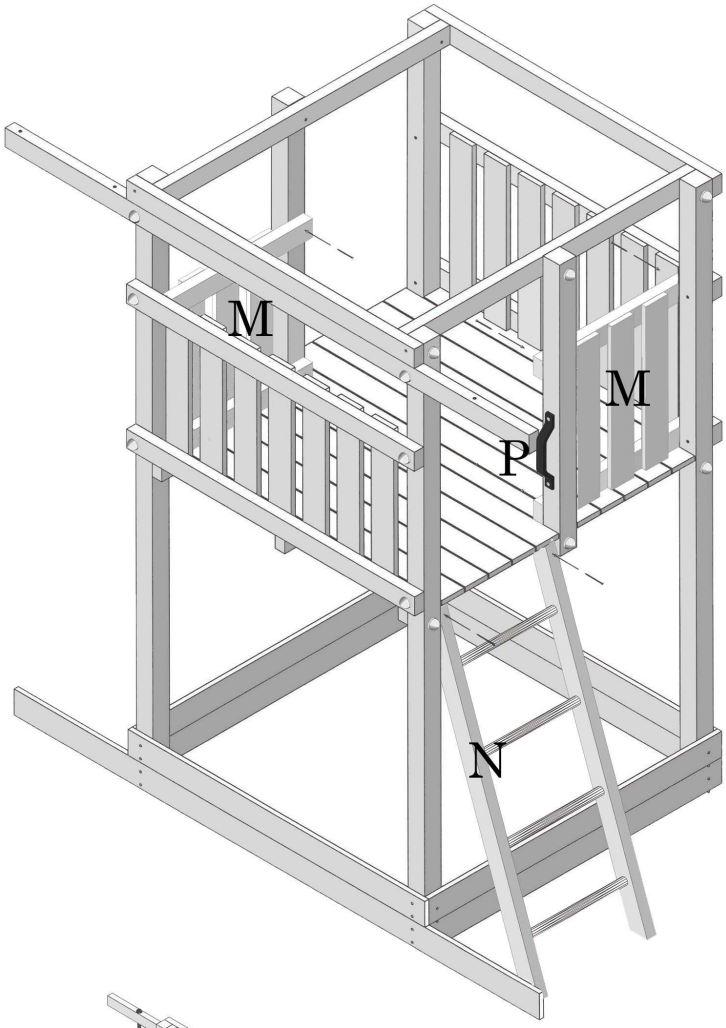

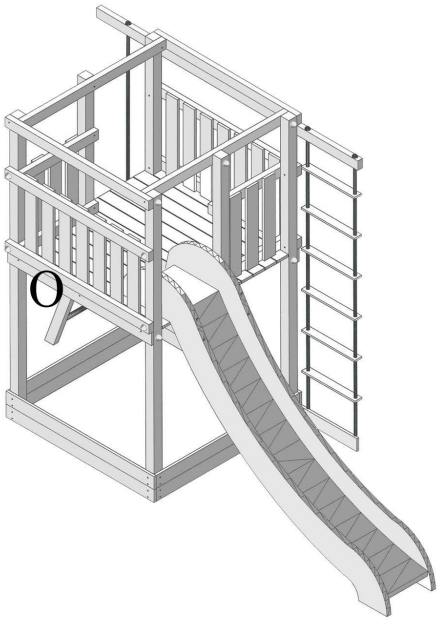

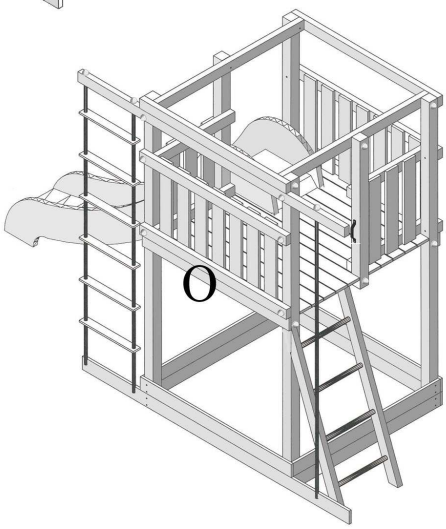

Obrázek znázorňuje ukotvení dětského hřiště pomocí zemních vrutů D a vrutů do země.

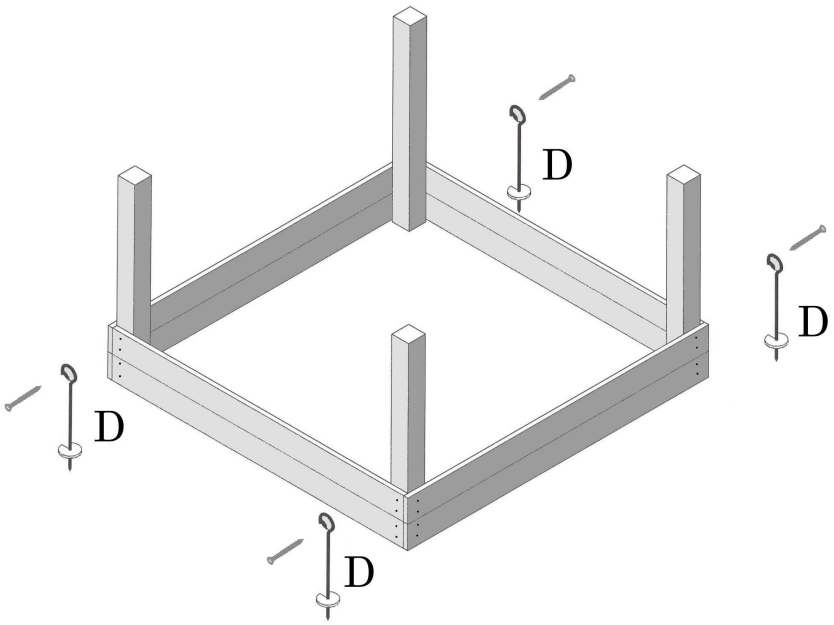

Bezpečnostní pokyny

Tato herní sestava odpovídá požadavkům ČSN EN 71-1,2 a 8 při dodržení montážního návodu.Tento výrobek je určen pro použití v soukromích prostorách.Pečlivě si přečtěte montážní návod ještě před samotnou montáží.
Bezpečnostní zóna je znázorněna na obrázku v návodu.V tomto prostoru se nesmí vyskytovat žádné pevné překážky,ostré předměty,prádelní šňůry apod..Neumisťujte sestavu pod dráty el. napětí.
Povrch pod sestavou a v prostoru bezpečnostní zóny nesmí být tvrdý (zámková dlažba,asfalt apod.).Je vhodné prostor bezpečnostní zóny vyplnit materiálem tlumícím účinky pádu (písek,kačírek,mulčovací kůra apod.).

Pokyny k instalaci

Sestava musí být instalována na urovnaný vodorovný povrch.Při práci dbejte na bezpečnost,držte děti mimo dosah prostoru montáže sestavy.Pro zajištění stability musí být sestava ukotvena k zemi pomocí zemních vrutů,pokud konzistence zeminy nezajišťuje bezpečné ukotvení,je třeba zemní vruty zabetonovat.Nedodržení tohoto pokynu může v konečném důsledku vést až k vážnému zranění Vašich dětí.
K sestavě nemontujte jiná zařízení než která jsou k tomu výrobcem určená a schválená.
U houpaček a jiných houpacích součástí zajistěte,aby volný prostor mezi zemí a houpající se částí byl minimálně 35 cm.
U šplhacího lana a provazového žebříku dbejte na to,aby byly VŽDY pevně uchyceny spodní konce k sestavě v místech k tomu určených.Volné konce mohou vytvořit smyčku a tím vniká riziko omotání provazu kolem krku nebo jiné části těla a může dojít k vážnému poranění Vašich dětí.

Kontrola

Je potřeba sestavu pravidelně kontrolovat,hlavně stav nosných sloupků,veškerých montovaných spojů (vruty a šrouby),v případě uvolnění dotáhnout.Kontrolujte tvorbu třísek.Kontrolujte stav veškerých závěsů u houpaček z hlediska opotřebení,u lan kontrolujte zajišťovací uzle,zkontrolujte stav všech plastových částí (hlavně houpačkové sedáky).Zkontrolujte stav skluzavky a její připevnění k podestě.V případě poškození nebo nadměrného opotřebení vyměňte díly nebo součásti za nové.Kontrola by měla být provedena na začátku sezony užívání a pak vždy minimálně jednou za tři týdny.

Bezpečnost při užívání herní sestavy

Děti mohou užívat tuto sestavu jen za trvalého dozoru dospělé osoby.Je třeba seznámit děti s možnými riziky,která vzhledem ke svému věku nemohou předpokládat (pohyb v těsné blízkosti houpačky pokud je užívána jinými dětmi,nesnažili se zastavit jiné děti na pohybujících se částech sestavy,neseskakovali z pohybujících se částí apod.).
Herní zařízení je určeno dětem ve věku 3 až 11 let a do hmotnosti 50 kg dítěte.

Záruční podmínky

Záruka se řídí platnou obchodní a právní legislativou,při obvyklém způsobu používání je zákazníkovi poskytnuta záruka 24 měsíců od data prodeje.Právo na uplatnění záruky vzniká v případě,kdy zákazník předloží díl nebo součást s výrobní či materiálovou vadou a že byl zcela dodržen montážní návod.Pro uplatnění záruky se obvyklým způsobem užívání rozumí užívání v rámci jedné domácnosti.

Je výhradně v odpovědnosti zákazníka provádění kontrol a údržby jak je popsáno výše,čímž zajistí správnou a bezpečnou funkci tohoto zařízení a minimalizuje tak vznik možných rizik vedoucích k úrazu uživatelů.